IDG02V

Sachet de graines papier végétal 60x80mm

Sachet recyclable !

QU'EST-CE ?

Sachet de graines 60×80 mm en papier végétal réalisé à base végétale issue de l'industrie agro-alimentaire en fibre de tomate. Sachet thermo-soudé recyclable. Conservation des graines garanties de germination pendant 2 ans, assurant une utilisation durable.
Adapté pour une distribution en masse.

EXEMPLES D'USAGES

• Formule économique

• Idéal sur de très grandes quantités

• Pour les entreprises lors d'événements liés au jardinage, comme des expositions ou ateliers, on peut offrir des sachets de graines en tant que cadeaux ou souvenirs.

• Pour les organisations caritatives lors de collectes de fonds, événements de sensibilisation, courriers.

• Pour les écoles et universités lors de foires aux étudiants, événements éducatifs, portes ouvertes.

AVANTAGES

😊 Distribution facile de la main à la main ou dans les boites aux lettres.

✨ On ne jette pas un sachet de graines comme on jetterait un flyer, on le conserve, on le sème ou on le donne.

💙 Petit format

🖐🏼 Recyclable

PERSONNALISATION

Impression quadri du sachet 60x80mm recto/verso

ALTERNATIVES

IDG02 : Sachet de graines 60x80mm
IDG06 : Sachet de graines en 82x110mm

MINIMUM DE COMMANDE

1000 exemplaires

IDG02V

Sachet de graines papier végétal 60x80mm

FORMAT PRODUIT

60x80 mm

COLISAGE

Poids unitaire : 2g
2000ex./carton 60x40x30cm
Poids carton : 4kg

DÉLAIS
dès validation du BAT

- 1000/5000ex: 4 semaines
- 5000/10000ex: 5 semaines
- 10000/25000ex: 6 semaines
- 25000/50000ex: 7 semaines
- 50000/100000ex: 8 semaines
- Plus de 100Kex: 9 semaines

VARIÉTÉS AU CHOIX
selon disponibilités de nos stock

- **Mélange de fleurs à papillons et mellifères** *(Alysse maritime, Centaurée Bleuet, Belle de nuit, Chrysanthème des moissons, Phacélie, Echium, Lupin annuel, Nielle des blés, Réséda...)*
- **Mélange de fleurs sauvages** *(Centaurée, Eschscholzia, Lin annuel, Nigelle, Saponaire à bouquet, Souci, Zinnia...)*
- **Mélange de fleurs des champs** *(Coquelicot sauvage, Bleuet sauvage, Chrysanthème des moissons, Leucanthème sauvage, Lin vivace, nielle des blés...)*
- **Mélange aromatique** *(basilic, persil, aneth, ciboulette, thym...)*
- **Coquelicot**
- **Bleuet**
- **Cosmos**
- **Tournesol**
- **Basilic**
- **Persil**
- **Ciboulette**
- **Aneth**
- **Coriandre**
- **Radis**
- **Tomate cerise**
- **Cresson...**
- *et bien d'autres sur demande...*

CONTRAINTES TECHNIQUES

Le gabarit de marquage est présent dans ce PDF (éditable dans Illustrator).
Merci de nous fournir un fichier de 60x160mm (voir gabarit page 4) avec :
- Un fond perdu de 3mm
- Les traits de coupe
- Les polices vectorisées ou le dossier fonts
- Les images incorporées ou les fichiers liés de 300 DPI

Depuis l'adoption de la loi Anti-gaspillage, l'apposition du logo Triman sur un produit est devenue obligatoire. S'il est destiné à être livré sur le territoire français, veillez à faire figurer ce logo sur l'emballage.

SACHET BAC DE TRI

IDG02V

Sachet de graines papier végétal 60x80mm

EXPLICATION DU GABARIT

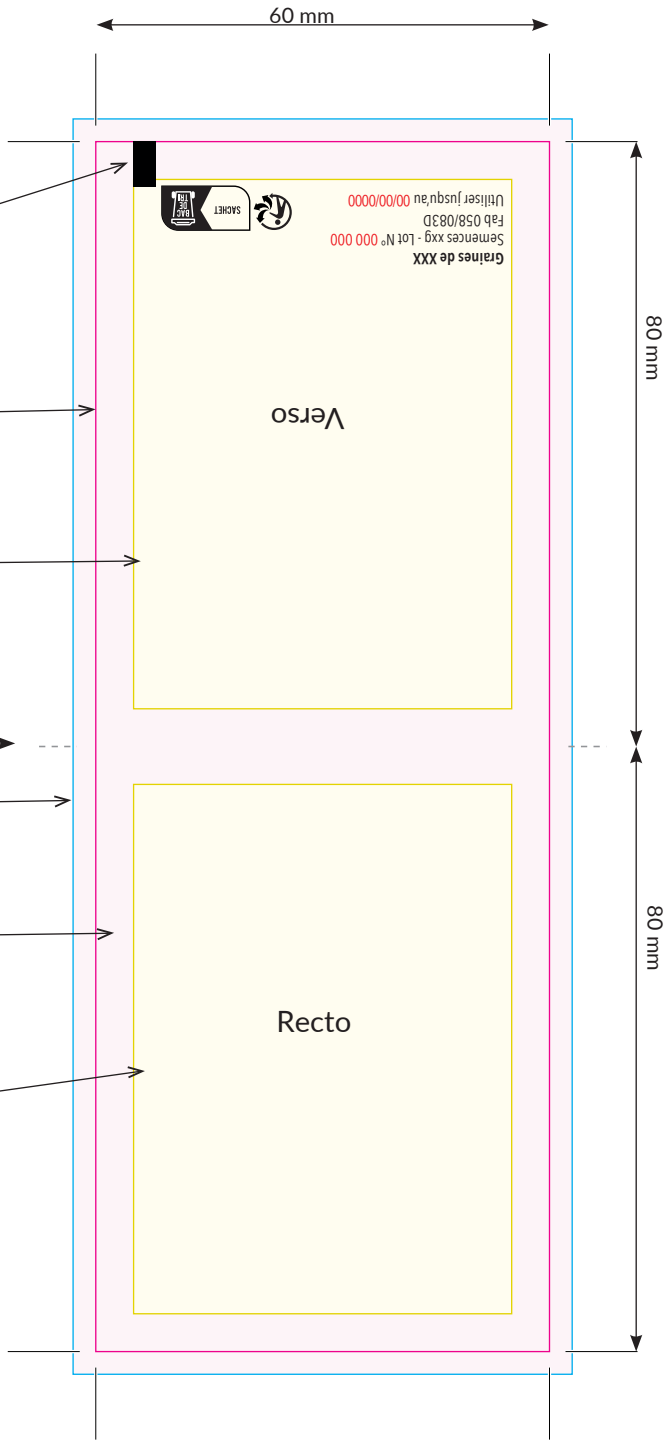

Spot technique noir 3x6 mm

Format fini : 60 × 80 mm
développé : 60 × 160 mm

Zone de textes recto : 50 x 70 mm
Eviter de placer des textes ou éléments importants au delà de cette zone

Fond perdu de 3 mm

Zone tranquille = zone de thermosoudage :
Risque de traces de molettes chauffantes
Eviter les aplats de couleur et les éléments importants
Nous préconisons de laisser cette zone en blanc

Zone de textes verso : 50 x 70 mm
Eviter de placer des textes ou éléments importants au delà de cette zone

Mentions légales obligatoires à ajouter selon la variété de graine choisie.
NB : nous demander le n° de lot et la date de péremption, selon la variété choisie.

Graines de .....
Semences 1g - Lot N° 000 000
Fab 058/083D - Utiliser jusqu'au 00/00/0000

SACHET BAC DE TRI

Graines d'aromates en mélange
(ciboulette, aneth, basilic , persil) 1g - Règles et Normes CE
Semences standard - Lot N° 000 000 – Fab 058/083D - Utiliser jusqu'au 00/00/0000

Mélange de fleurs
Semences xg - Lot N° 000 000 - Fab 058/083D - Utiliser jusqu'au 00/00/0000

RECTO

VERSO

SACHET

BAC DE TRI

Graines de XXXX
Règles et Normes CE – Semences standard
X.Xg - Lot n°…… - Fab 058/083D - Utiliser jusqu'au 30/04/0000